ホースキャリー

特許申請中

ITACHIBORI

阪神淡路大震災、新潟中越地震、東日本大震災、熊本地震など膨大な災害をもたらした巨大地震はまだ記憶に新しい。また今後予想される地震として南海トラフ地震、首都直下型地震などがあげられます。このような巨大地震発生後には必ず建物火災が発生しております。また家屋倒壊、地盤崩壊により道路が寸断され緊急車両の接近が容易ではありません。このような時、いち早い初期消火としてホースキャリーが活躍します。

自主防災の決定版!!地下式消火栓を有効活用

ラクラク移動

カンタン操作

コンパクト収納

※写真にはオプション品も含まれております

ラクラク移動

収納状態

スロープ板を降ろす、取り出す

消火栓地点へ移動

頑丈な台車で
機材運びを迅速に

※写真にはオプション品も含まれております

カンタン操作

❶ 地下式消火栓の
マンホールを開く

※地域によって
仕様が異なります

十字キーハンドル

❷ 地下式消火栓
に接続

スタンドパイプ

❸ 媒介金具を接続、口径を 40mm へ

媒介金具

配管

❹ ホースを媒介金具
へ接続

消防ホース

❺ ノズルをホース
へ接続

ノズル

❻ 地下式消火栓の
バルブを開ける

※地域によって
仕様が異なります

十字キーハンドル

❼ 放水開始

扱いやすい
40mm ホースと
ノズル

※実際の操作は
二人以上で行って下さい

消火活動に必要な物をすべて収納

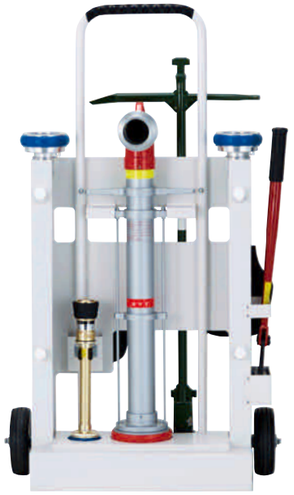

表

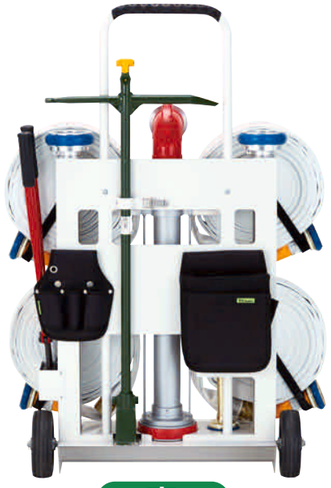

裏

コンパクト収納

設置環境を考慮(道路境界線)した
ホースキャリー格納箱は **奥行30cm**

ホースキャリー

単位：mm

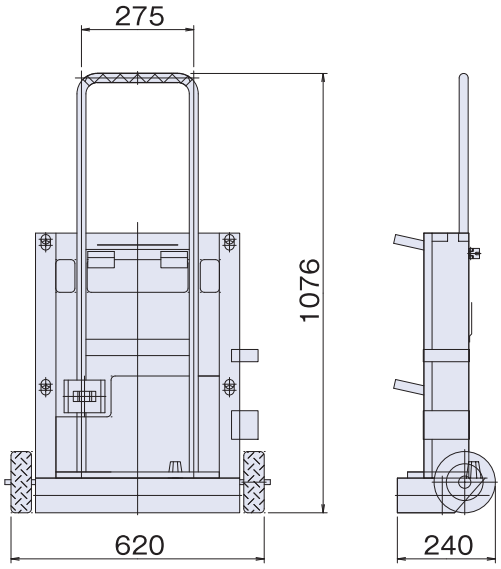

BOX 鋼板製・SUS製 各種ラインナップ

単位：mm

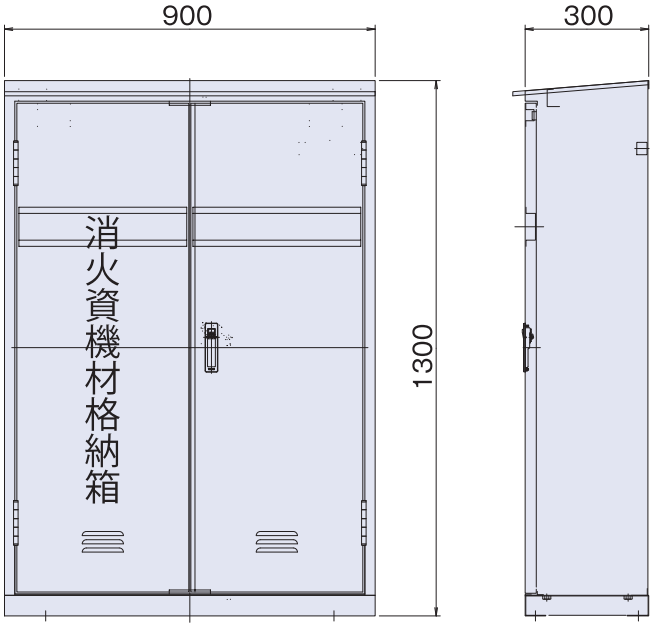

オプション 各自治体の要求に合わせた工具を収納できます

LEDライト

ボルトクリッパー

その他 工具・収納袋

株式会社 立売堀製作所

大阪支社 〒550-0012 大阪市西区立売堀1丁目10番10号 TEL(06)6538-1231(代)
東京支社 〒110-0016 東京都台東区台東4丁目8番7号 友泉御徒町ビル TEL(03)5688-3121(代)
中部支社 〒464-0850 名古屋市千種区今池4丁目1番29号 TEL(052)732-8891(代)
西部支社 〒812-0016 福岡市博多区博多駅南2丁目1番5号 博多サンシティビル TEL(092)471-1661(代)

〈お問い合わせは下記 営業所・代理店まで〉